SINTEC

http: www.sintec.ru
156014, Россия, г.Кострома
ул.Индустриальная 7а
тел.: +7 (4942) 416181 (+101), +7 (4942) 414205 (+101)
141031, Россия, Московская обл.,
Мытищинский р-н, п. Нагорное, ул. Центральная, вл. 3, стр. 1.
тел.: +7 (495) 788-16-16

DIN_DKB_5

Заказчик	ООО «Смарт Констракшн»	Customer	Smart Construction
Объект	ЦОД ПАО Сбербанк. Технологический модуль 7	Object	Data Center Sberbank. Technology Module 7
Контракт	492-33	Contract	492-33
Изготовитель (Компания)	ООО "Синтек"	Contractor (Company)	Sintec LLC
Зона	Технологический модуль 7	Location	Technology Module 7
Название проекта	7.ЩСС	Project name	7.ЩСС
Имя файла проекта	7.ЩСС	Drawing file	7.ЩСС
Стадия	Р	Design stage	
Разработчик	Рамзов	Designer	rybachkov.s
Разработано	2024	Release date	2024
Редактор	Рамзов	Editor	ramzov.a
Редактировано	20.05.2024	Date of change	20.05.2024

amount pages 11

Техническая информация/ Technical data

Щит/ Switchboard:

Напряжение/ Voltage : U= 230/400 VAC
Установленная мощность/ Installed capacity: Py=
Расчетная мощность/ Rated capacity: Pp=
Номинальный ток/ Nominal current: Iн= 80 A
Расчетный ток/ Rated current: Ip= 80 A
Ток КЗ/ Short-circuit current: Isc=10 kA
Система заземления/ Grounding system: TN-S

		Монтажный провод/ Installation wire				Клеммники/ Terminals	
		Наименование/ description	Цвет/ colour		Обозн. symbol	Наименование/ description	Обозн. symbol
Производитель/ Manufacturer:	ДКС	Фазный проводник однофазной цепи/ Phase conductor of a single-phase circuit	BK	черный/ black	L		
Тип/ Type:	ST	Фазный проводник трёхфазной цепи/ Phase conductor of a three-phase circuit	BK	черный/ black	L1, L2, L3		
Размеры/ Dimensions ВхШхГ, мм:	1000x800x300	Нейтральный незаземлённый проводник/ Neutral ungrounded conductor	LTBU	голубой/ light-blue	N		
Материал корпуса/ Housing material:	Сталь / steel	Защитный проводник/ Protective conductor	GNYE	зел.-жёлт./green-yellow	PE		
Цвет/ Color RAL:	RAL 7035	Совмещенные заземляющий и нейтральный проводник/ Protective grounding and neutral conductor	BU/GNYE	голубой+зел.-жёлт./ light-blue+green-yellow	PEN		
Дверные петли/ Door hinges:	справа / on right	Положительный полюсный проводник/ Positive pole conductor	BR	коричневый/ brown	L+		
Цоколь/ Plinth, мм:		Отрицательный полюсный проводник/ Negative pole conductor	GR	серый/ grey	L-		
Степень защиты/ Degree of protection IP:	IP 65	Проводник вспомогательных цепей переменного тока/ Control VAC	RD	красный/ red			
Подвод кабелей/ Cables entry/exit:	сверху /top	Проводник вспомогательных цепей постоянного тока/ Control VDC	BU	синий/ blue			
Тип секционирования/ Type of partitioning:	1	Проводник вспомогательных цепей/ Conductor of auxiliary circuits	WH	белый/ white			

Примечание/ reference:

-щит заземлить отдельным кабелем/ Cabinet to ground a separate cable
-сечение проводов цепей управления min 0,5мм2/ cable cross-sections of control circuits min 0.5 mm2
-эксплуатация щита допускается при температуре окружающего воздуха от +5°С до +30°С

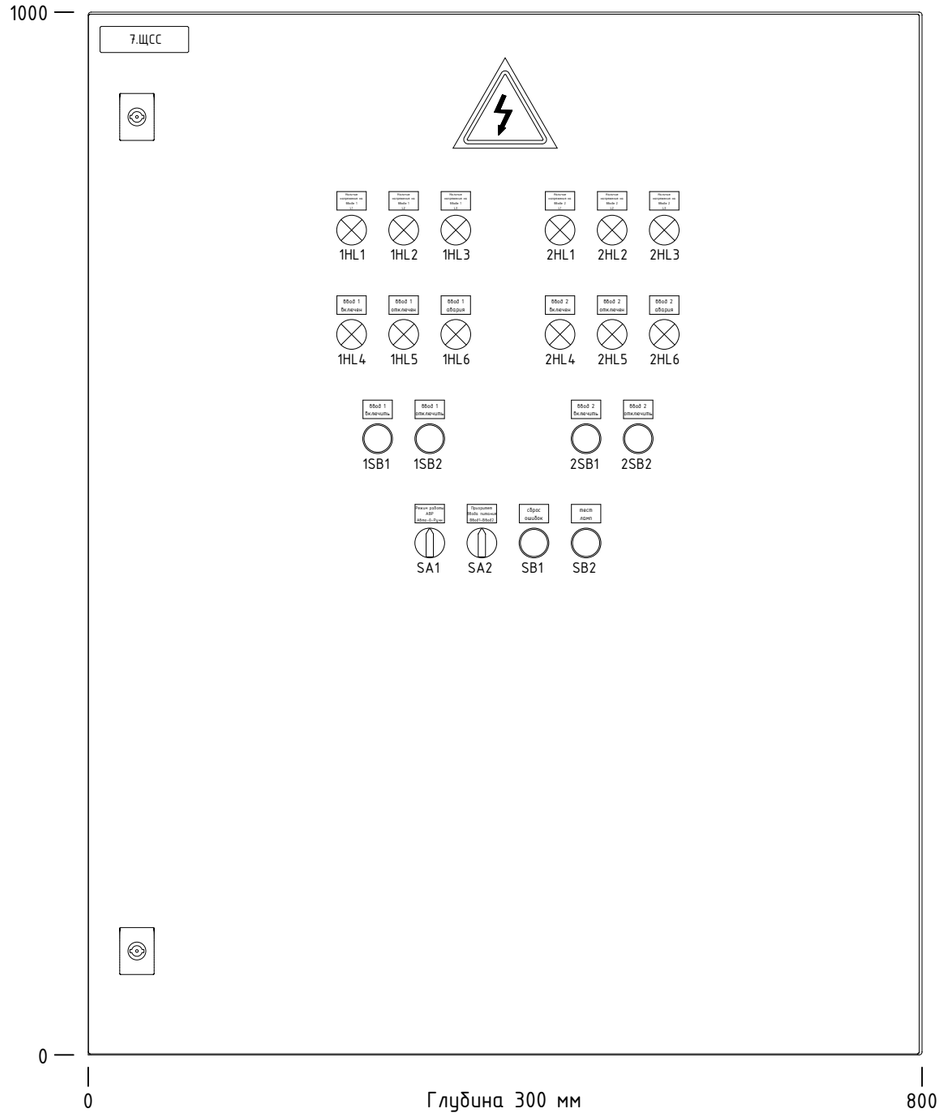

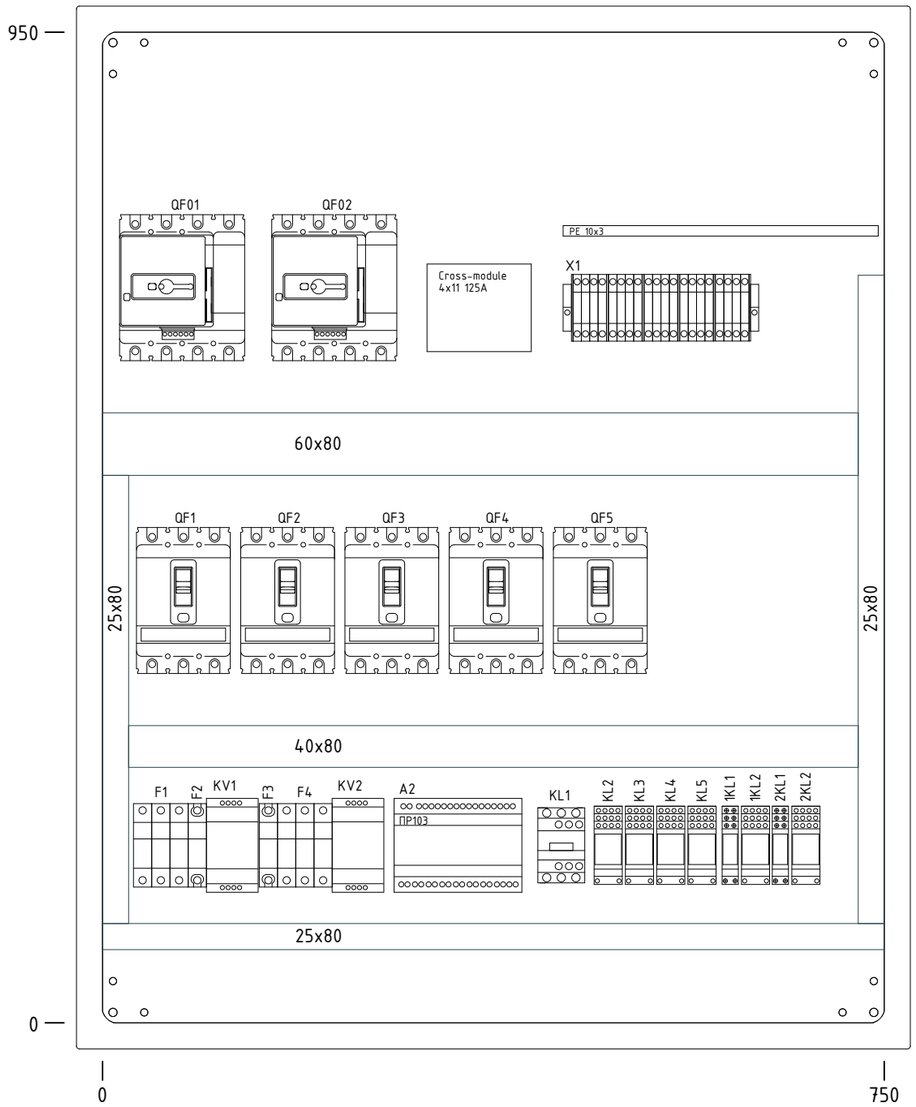

1a

1c

			date	20.05.2024		SINTEC	Компоновка	Щит распределительный	= 7.ЩСС	
			designer	ramzov.a					+ Технологический модуль 7	
			verify	Stupakov			General arrangement	240005	SLD number: ЦОД ПАО Сбербанк. Технологический модуль 7	page 1b
revision	date	name	standard		original	copy	Contractor			pag. 11

Таблица содержания / Table of Contents

DIN_INV_30_1

Установка / plant	Местоположение	Position	Стр.№	Описание страницы	Description	Дата / Date	Редакт./ Edit.
7.ЩСС	Производство	Production	1	Титульный лист	Title page	28.02.2024	ramzov.a
7.ЩСС	Производство	Production	1a	Легенда электрошкафа	Technical data	28.02.2024	ramzov.a
7.ЩСС	Производство	Production	1b	Компоновка	General arrangement	20.05.2024	ramzov.a
7.ЩСС	Производство	Production	1c	Таблица содержания:	Table of Contents	20.05.2024	ramzov.a
7.ЩСС	Производство	Production	2	Ввод электропитания	Power supply 230V	20.05.2024	ramzov.a
7.ЩСС	Производство	Production	3	Распределение нагрузки	Load distribution	20.05.2024	ramzov.a
7.ЩСС	Производство	Production	4	Распределение нагрузки	Load distribution	20.05.2024	ramzov.a
7.ЩСС	Производство	Production	5	Распределение нагрузки	Load distribution	20.05.2024	ramzov.a
7.ЩСС	Производство	Production	6	Спецификация элементов:	Material list	28.02.2024	ramzov.a
7.ЩСС	Производство	Production	7	Спецификация элементов:	Material list	20.05.2024	ramzov.a
7.ЩСС	Производство	Production	8	Спецификация элементов:	Material list	20.05.2024	ramzov.a

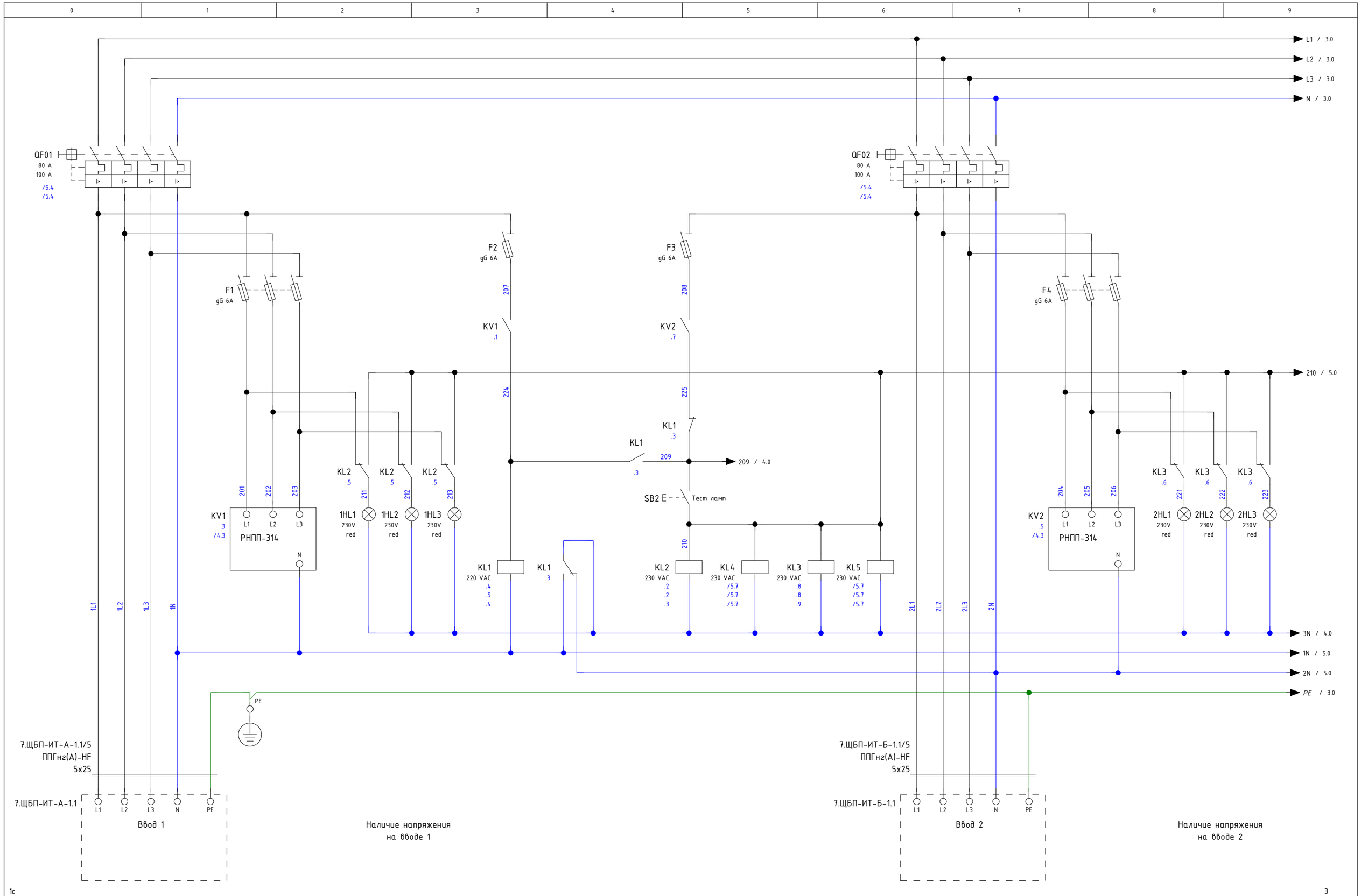

1с

3

			date	20.05.2024			SINTEC	Ввод электропитания	Щит распределительный	= 7.ЩСС	
			designer	ramzov.a						+ Технологический модуль 7	
			verify	Stupakov				Power supply 230V	240005	SLD number: ЦОД ПАО Сбербанк. Технологический модуль 7	page 2
revision	date	name	standard		original	copy	Contractor				pag. 11

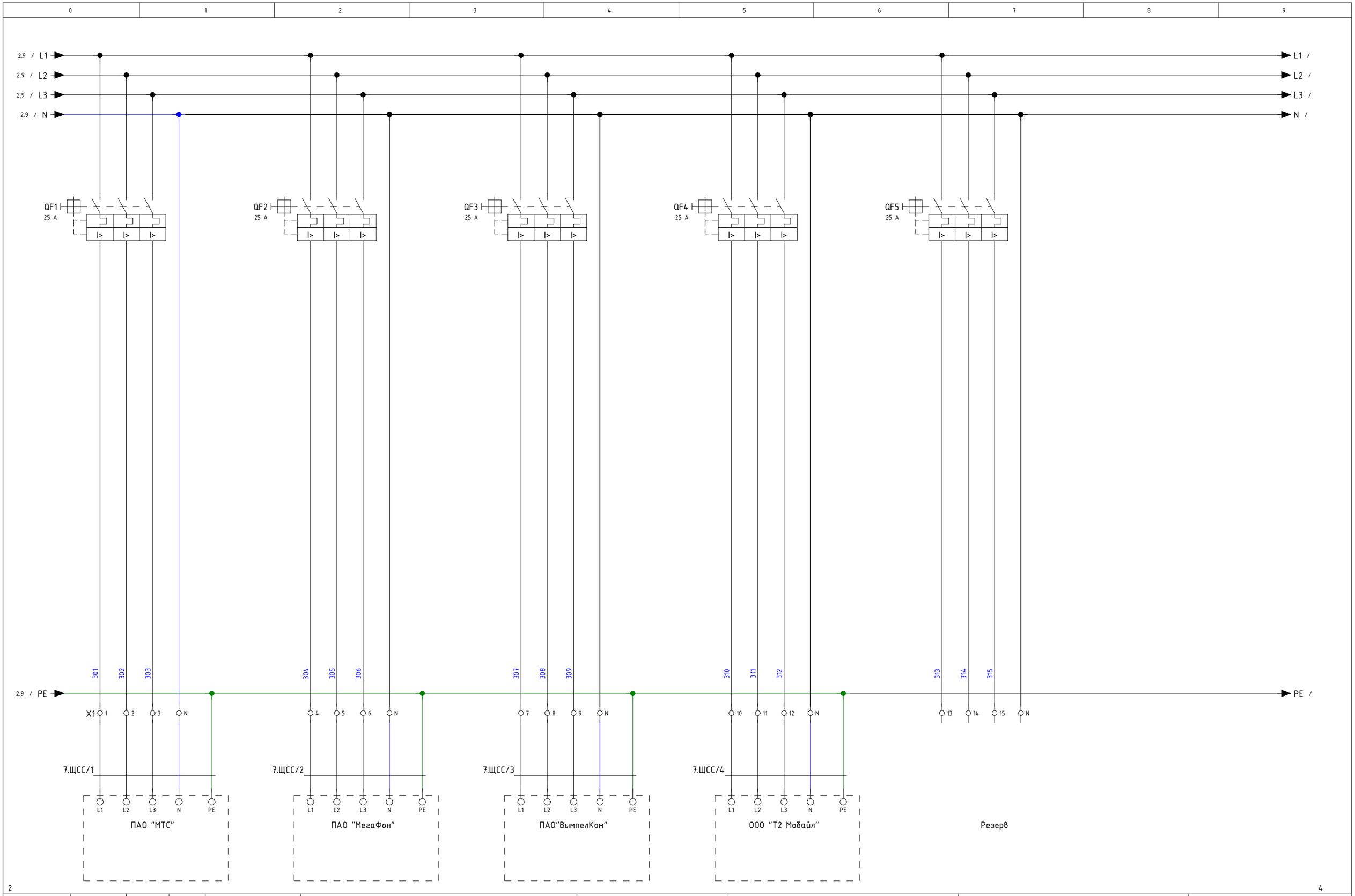

			date	20.05.2024			SINTEC	Распределение нагрузки	Щит распределительный	= 7.ЩСС	
			designer	ramzov.a						+ Технологический модуль 7	
			verify	Stupakov				Load distribution	240005	SLD number: ЦОД ПАО Сбербанк. Технологический модуль 7	page 3
revision	date	name	standard		original	copy	Contractor				pag. 11

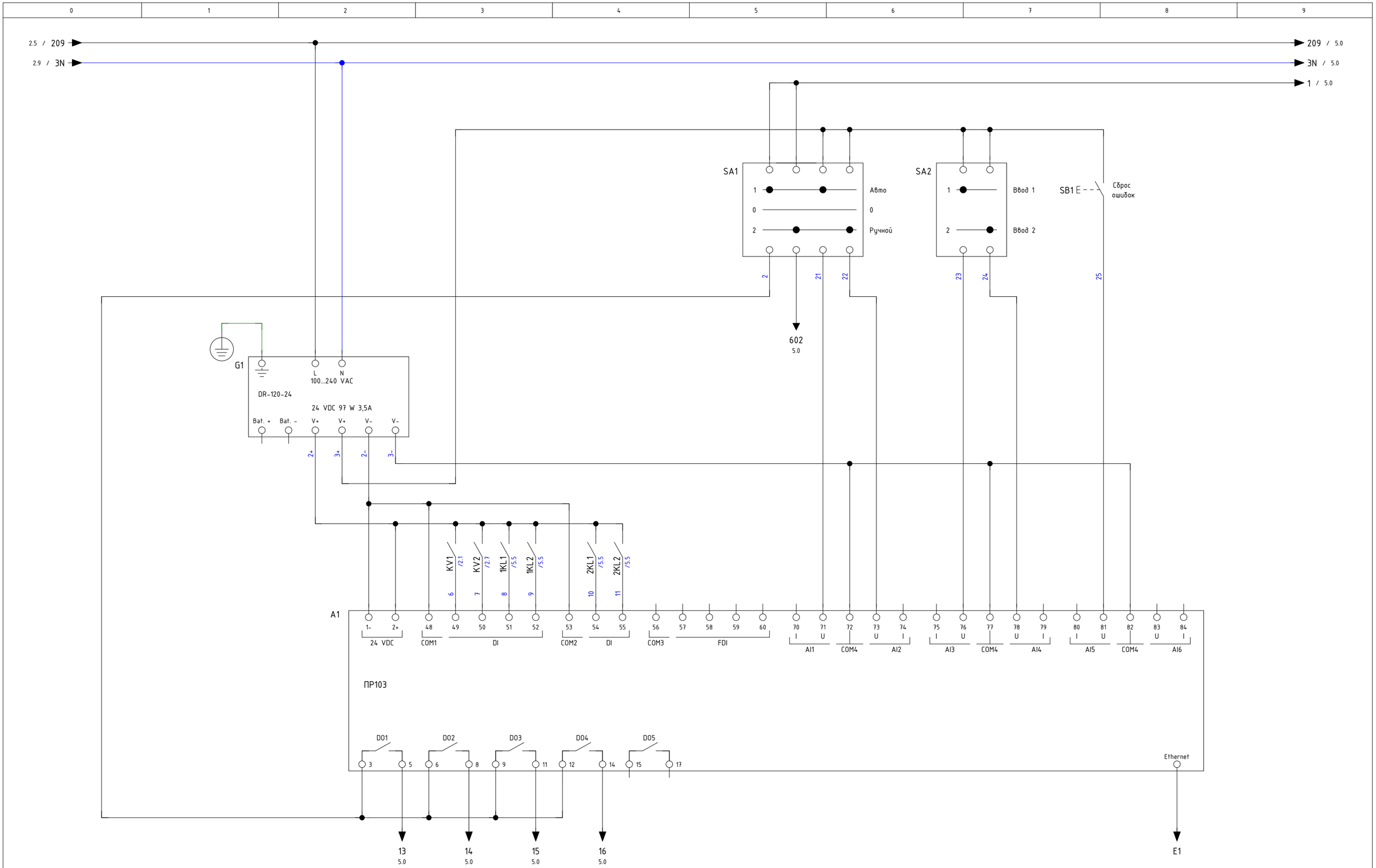

3 5

			date	20.05.2024			SINTEC	Распределение нагрузки	Щит распределительный	= 7.ЩСС	
			designer	ramzov.a						+ Технологический модуль 7	
			verify	Stupakov				Load distribution	240005	SLD number: ЦОД ПАО Сбербанк. Технологический модуль 7	page 4
revision	date	name	standard		original	copy	Contractor				pag. 11

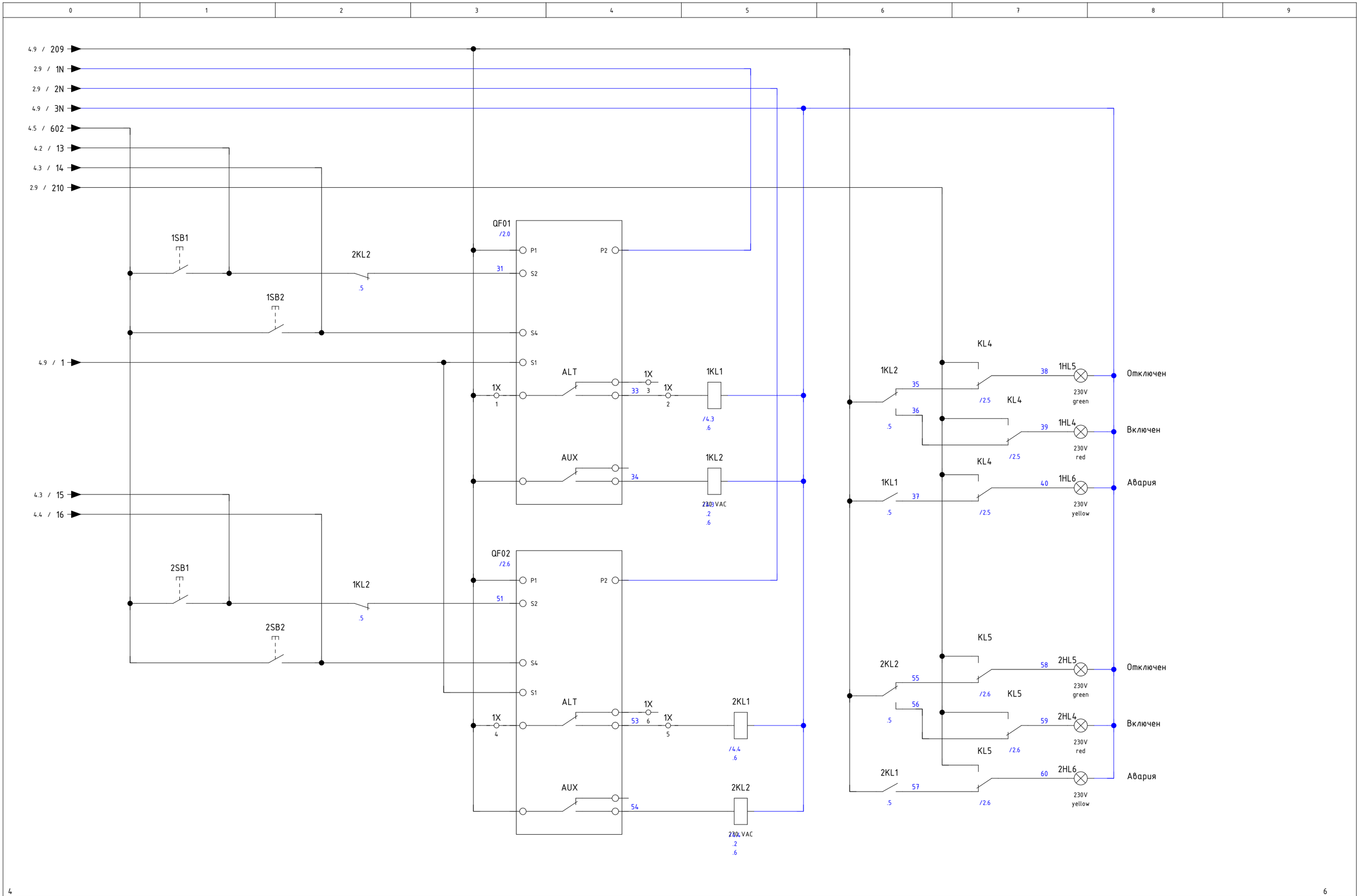

4

6

			date	20.05.2024		SINTEC	Распределение нагрузки	Щит распределительный		= 7.ЩСС	
			designer	ramzov.a						+ Технологический модуль 7	
			verify	Stupakov			Load distribution	240005	SLD number: ЦОД ПАО Сбербанк. Технологический модуль 7	page 5	
revision	date	name	standard		original	copy	Contractor			pag. 11	

Спецификация элементов по группам / Parts List Grouped

Усл. обозначение Symbol notation	Кол-во Quantity	Наименование	Item	Тип Type	Производитель Manufacturer	Заказной номер Custom number	Страница Page
A1	1	Реле ПР103-24.1610.03.1.0			Овен	ПР103-24.1610.03.1.0	/4.2
F1	8	Предохранитель 10x38 gG 6A	Fuse 10x38 gG 6A		DEK	21362DEK	/2.1
F2							/2.3
F3							/2.5
F4							/2.7
F1	2	Разъединитель предохранителей 3р 10x38	Fuse disconnector 3p 10x38		DEK	21385DEK	/2.1
F4							/2.7
F2	2	Разъединитель предохранителя 1р 10x38	Fuse disconnector 1p 10x38		DEK	21383DEK	/2.3
F3							/2.5
G1	1	Блок питания 220/24В 97 Вт/3,5 А	Power supply 220/24V 97 W/3,5 A		MEA	DRC-100B	/4.1
1HL1	8	Светодиодный индикатор 230В красный	LED 230V red		PLA	PB0-LS22-220R	/2.2
1HL2							/2.3
1HL3							/2.3
1HL4							/5.7
2HL1							/2.8
2HL2							/2.9
2HL3							/2.9
2HL4							/5.7
1HL5	2	Светодиодный индикатор 230В зеленый	LED 230V green		PLA	PB0-LS22-220G	/5.7
2HL5							/5.7
1HL6	2	Светодиодный индикатор 230В желтый	LED 230V yellow		PLA	PB0-LS22-220Y	/5.7
2HL6							/5.7
KL1	1	Реле 16А 2НО+2НЗ 220VAC	Relay 16A 2NO+2NC 220VAC		HYU	HGR 22NS X220	/2.3
KL2	6	Реле 4ПК 230 VAC 3 A	Relay 4CO 230 VAC 3 A		DEK	23831DEK	/2.5
KL3							/2.6
KL4							/2.5
KL5							/2.6
1KL2							/5.5
2KL2							/5.5
KL2	8	Цоколь для реле ПР-102	Socket for relay		DEK	23953DEK	/2.5
KL3							/2.6
KL4							/2.5
KL5							/2.6
1KL1							/5.5
1KL2							/5.5
2KL1							/5.5
2KL2							/5.5

Спецификация элементов по группам / Parts List Grouped

Усл. обозначение Symbol notation	Кол-во Quantity	Наименование	Item	Тип Type	Производитель Manufacturer	Заказной номер Custom number	Страница Page
1KL1	2	Реле 2ПК 230 VAC 5 A	Relay 2CO 230 VAC 5 A		DEK	23865DEK	/5.5
2KL1							/5.5
KV1	2	Реле контроля напряжения	Voltage control relay		Новатек	РНПП-314	/2.1
KV2							/2.7
QF1	5	Авт. выкл. 3р. 25А 85 кА МТМ - JF	MCCB 3p. 25A 85 kA TM MTM - JF		HYU	HGP50DS 3PT4S0000C 00025F	/3.0
QF2							/3.2
QF3							/3.3
QF4							/3.5
QF5							/3.6
QF01	2	Авт. выкл. 4р. 80А 85 кА МТМ - JF	MCCB 4p. 80A 85 kA TM MTM - JF		HYU	HGP125DS 4PT4S0000C 00080FN	/2.0
QF02							/2.6
QF01	2	Мотор-редуктор для HGP50/125/160D	Motor for HGP50/125/160D		HYU	MOT 16GP AC/DC240	/2.0
QF02							/2.6
QF01	2	Доп. контакт 1НО для HGP	Aux. contact for HGP		HYU	AUX 16GP R1	/2.0
QF02							/2.6
QF01	2	Аварийный контакт 1ПК для HGP50/125/160D	Trip contact for HGP50/125/160D		HYU	ALT 16GP L1	/2.0
QF02							/2.6
SA1	1	Переключатель с фикс. 1-0-2 2NO	Switch		PLA	PB0-AD33	/4.5
SA1	4	NO Контакт	NO contact		PLA	PB0-KB10	/4.5
1SB2							/5.2
2SB2							/5.2
SA2	1	Переключатель с фикс. 0-1 1NO	Switch		PLA	PB0-AD21	/4.6
SA2	1	NC Контакт	NC contact		PLA	PB0-KB01	/4.6
SB1	2	Кнопка 1НО черная	Pushbutton		PLA	PB0-AA21	/4.8
SB2							/2.5
1SB1	2	Кнопка 1НО зеленая	Pushbutton		PLA	PB0-AA31	/5.1
2SB1							/5.1
1SB2	2	Кнопка 1НЗ красная	Pushbutton		PLA	PB0-AA42	/5.2
2SB2							/5.2
X1:1	15	Клемма пружинная серая 6	Terminal strip 6		KLM	306249	/3.0
X1:4							/3.2
X1:7							/3.3
X1:10							/3.5
X1:13							/3.6
X1:2							/3.0
X1:3							/3.1
X1:5							/3.2

date	20.05.2024			
designer	ramzov.a			
verify	Stupakov			
revision	date	name	standard	original	copy	Contractor

SINTEC

Спецификация элементов:

Material list

Щит распределительный

= 7.ЩСС

+ Технологический модуль 7

240005

SLD number:

ЦОД ПАО Сбербанк. Технологический модуль 7

Спецификация элементов по группам / Parts List Grouped

Усл. обозначение Symbol notation	Кол-во Quantity	Наименование	Item	Тип Type	Производитель Manufacturer	Заказной номер Custom number	Страница Page
X1:6							/3.2
X1:8							/3.4
X1:9							/3.4
X1:11							/3.5
X1:12							/3.5
X1:14							/3.7
X1:15							/3.7
X1:1	5	Торцевая крышка для YBK6 (серая)	Terminal cover for YBK6		KLM	446349	/3.0
X1:4							/3.2
X1:7							/3.3
X1:10							/3.5
X1:13							/3.6
X1:1	3	Концевой стопор	End Bracket	KD 3	KLM	495049	/3.0
1X:1							/5.3
X1:N	5	Клемма пружинная синяя 6	Terminal strip 6		KLM	306241	/3.1
X1:N							/3.2
X1:N							/3.4
X1:N							/3.5
X1:N							/3.7
1X:1	2	Клемник проходной серый, SRD 2,5-3F	Feed-through terminal, SRD 2,5-3F	SRD 2,5-3F	Klemsan	311549	/5.3
1X:4							/5.3
1X:1	1	Торцевая крышка для SRD 2,5-3F (серая)	Terminal cover for SRD 2,5-3F	NPP/SRD 2,5-3F	KLM	451109	/5.3

7